Лист запасных частей для инструмента YOSHI 8016 LN

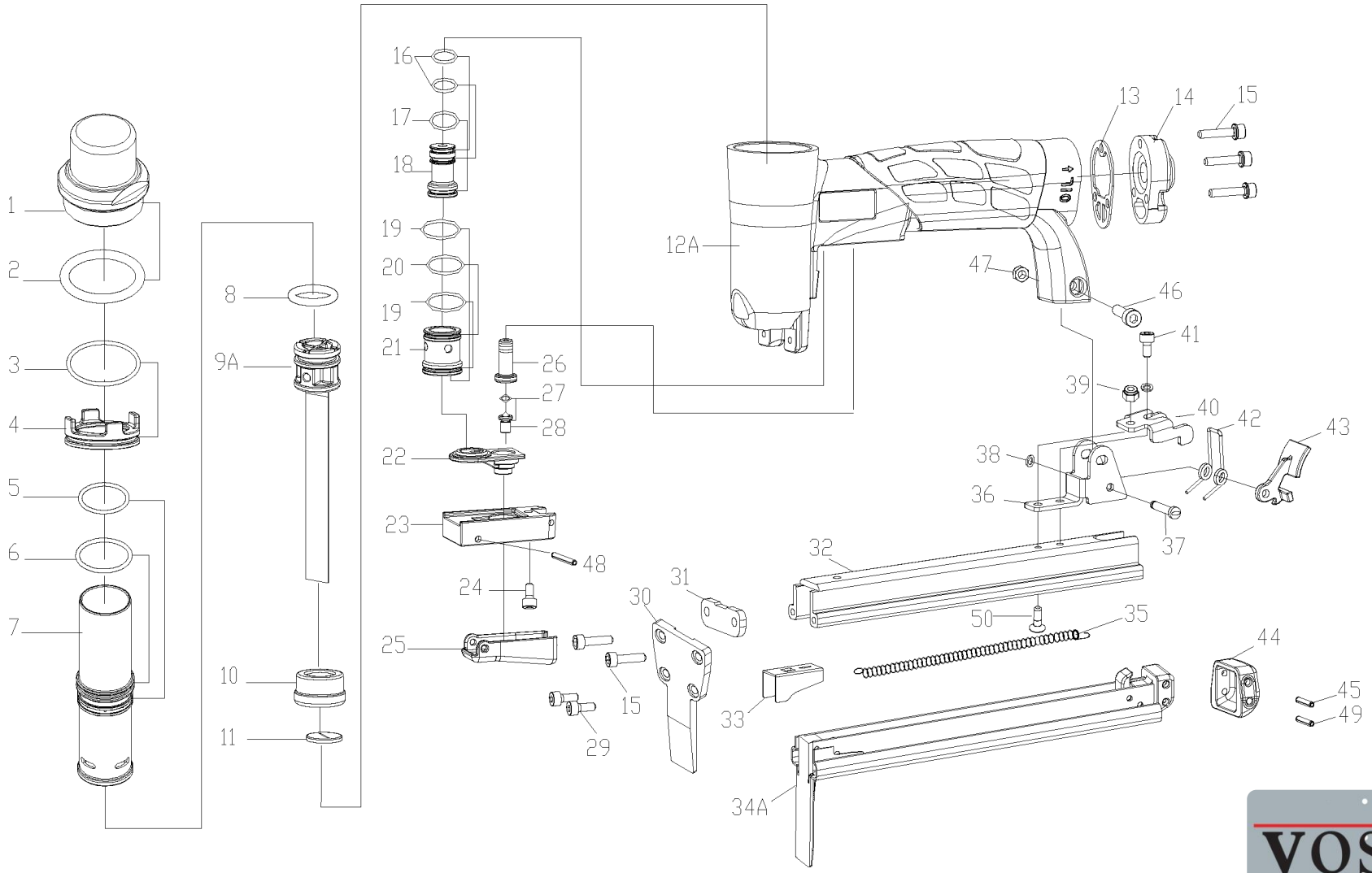

YSH.8016LN.01 - Каталог изделия

160414

Поз.	Обозначение	Количество	Наименование
1	20370020121	1	Крышка верхняя
2	30700088000	1	Кольцо уплотнительное
3	30700037000	1	Кольцо уплотнительное
4	21120180016	1	Корзина
5	30700034000	1	Кольцо уплотнительное
6	30700122000	1	Кольцо уплотнительное
7	20620350000	1	Цилиндр
8	30700068000	1	Кольцо уплотнительное
9A	20620461000	1	Боек с поршнем
10	21120470015	1	Амортизатор
11	20330480001	1	Пятак
12A	21880602327	1	Корпус
13	21120730000	1	Прокладка
14	21120750227	1	Задняя крышка
15	30104160566	5	Винт
16	30700224000	2	Кольцо уплотнительное
17	30700027000	1	Кольцо уплотнительное
18	21880910016	1	Плунжер клапана курка
19	30700213000	2	Кольцо уплотнительное
20	30700030000	1	Кольцо уплотнительное
21	21880900000	1	Цилиндр клапана курка
22	21880930015	1	Элемент курка
23	21883170015	1	Кронштейн курка
24	31604100466	1	Винт
25	21880950215	1	Клавиша курка
26	21881030115	1	Трубка
27	30700214000	1	Кольцо уплотнительное
28	21880920116	1	Шток клапана курка

Поз.	Обозначение	Количество	Наименование
29	30104120266	2	Винт
30	20621340001	1	Носик
31	21121330001	1	Пластина носика
32	21122200206	1	Магазин
33	20332130001	1	Толкатель
34A	20622511301	1	Слайдер
35	20332210001	1	Пружина
36	21122310166	1	Кронштейн
37	21122340001	1	Винт
38	30700067000	1	Кольцо уплотнительное
39	30604070001	1	Гайка
40	21122450101	1	Планка
41	30104080266	1	Винт
42	21122290101	1	Пружина
43	20332280001	1	Фиксатор магазина
44	21122460015	1	Крышка слайдера
45	30803200001	1	Штифт
46	30104200166	1	Винт
47	30604070066	1	Гайка
48	30803220001	1	Штифт
49	30803280001	1	Штифт
50	30504120166	1	Винт